FACTORY LINKS
OEM SERIES

OEM QUALITY REPLACEMENT PARTS
FOR YOUR MOTORBIKE

CATALOGUE EDITION 2015

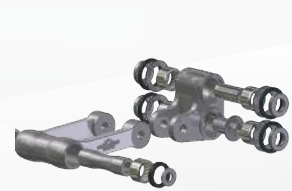

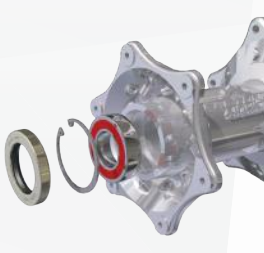

Copyright 2014. All rights reserved factory-links.com

Nos objectifs:

1. Devenir votre meilleur partenaire industriel sur le marché du roulement et kits associés pour les motos et quads
2. Vous fournir des pièces de seconde monte d'une qualité égale ou supérieure à celles d'origine
3. Vous accompagner sur ce marché en vous offrant des outils marketing inédits qui simplifieront vos recherches de références

POURQUOI CHOISIR FACTORY-LINKS ?:

Tous nos clients bénéficient d'une assistance personnalisée pour la mise en ligne ou la création de supports commerciaux (catalogue, descriptifs ...) de nos produits.
Pour assurer le lancement et le développement de chaque nouveau produit, un plan marketing est associé incluant brochures, animations 3D et mailing.
Pour pouvoir proposer à ses clients des prix inférieurs à ceux du marché, Factory-links a développé des outils spécifiques de gestion online tels que:

1. Base de données véhicules et références correspondantes.
2. Plans DAO des pièces d'origine
3. Management des fournisseurs et clients

Cela permet d'offrir à nos clients des solutions de remplacements simples et rapides à mettre en œuvre pour la plupart des véhicules tous terrains.
Nos kits de maintenance contiennent l'ensemble des éléments nécessaires à une remise en état complète et conforme aux spécifications d'origine.
La qualité des produits Factory-Links est identique à celle des pièces d'origine.

NOTRE GAMME DE PRODUITS

KIT DE MAINTENANCE BRAS OSCILLANT

Nos kits contiennent tous les éléments nécessaires au reconditionnement de bras oscillant, les roulements, bagues, entretoises et joints sont de qualité origine; cela permet de garantir un retour aux performances et au fonctionnement établis par le constructeur.

Les entretoises sont fabriquées en acier au carbone chromé (acier à roulements), trempées au-dessus de HRC60 et rectifiées dans les tolérances du constructeur

Collets en acier trempé au-dessus de HRC48 avec un zingage anticorrosion

Roulements à aiguilles jointives conformes aux spécifications d'origine

Joints cache poussière en caoutchouc nitrile NBR

KIT DE MAINTENANCE BIELLETTES

Nos kits contiennent tous les éléments nécessaires au reconditionnement de biellettes d'amortisseur, les roulements, bagues, entretoises et joints sont de qualité origine; cela permet de garantir un retour aux performances et au fonctionnement établis par le constructeur.

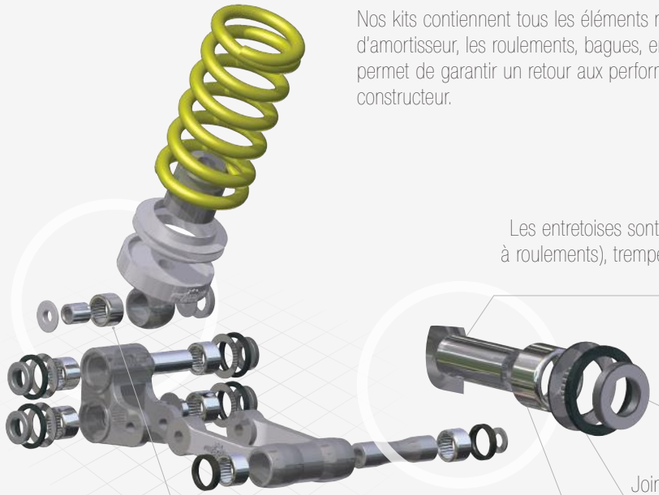

Les entretoises sont fabriquées en acier au carbone chromé (acier à roulements), trempées au-dessus de HRC60 et rectifiées dans les tolérances du constructeur

Collets en acier trempé au dessus de HRC48 avec un zingage anticorrosin

Joints cache poussière en caoutchouc nitrile NBR

Roulements à aiguilles jointives conformes aux spécifications d'origine

Nos kits biellettes contiennent tous les éléments nécessaires au reconditionnement de la partie inférieure de l'amortisseur

KIT DE MAINTENANCE D'AMORTISSEUR

Kit complet qualité origine pour roulements supérieurs et inférieurs d'amortisseur

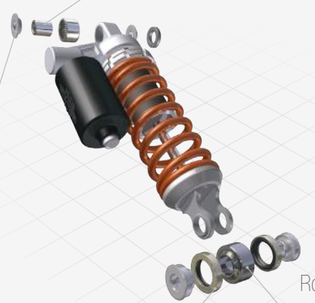

Les entretoises sont fabriquées en acier au carbone chromé (acier à roulements), trempées au-dessus de HRC60 et rectifiées dans les tolérances du constructeur

Collets en acier trempé au-dessus de HRC48 avec un zingage anticorrosion

Roulements sphériques autolubrifiants conformes au cahier des charges du constructeur

Joints cache poussière en caoutchouc nitrile NBR

KIT COMPLET DE QUALITÉ ORIGINE POUR ROULEMENTS DE ROUES

Roulements à billes conformes à la norme dimensionnelle DINP6 - ABEC3

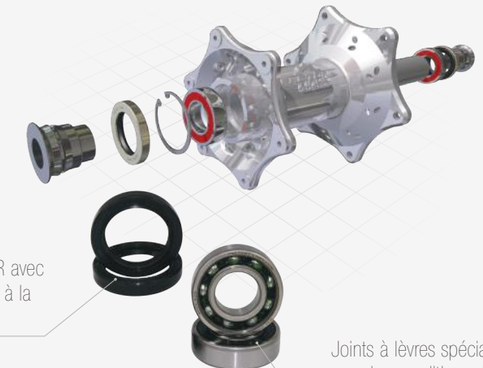

Joint spi à doubles lèvres en Élastomère NBR avec ressort en Inox pour une meilleure résistance à la corrosion

Joints à lèvres spécialement développées pour les conditions d'utilisation en tout terrain avec une protection optimum contre les intrusions d'eau et de boue

Graisse Marine spéciale anticorrosion, avec un taux de remplissage plus élevé que les roulements standards

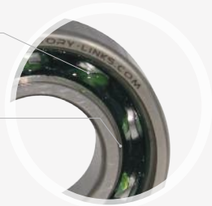

Gorge de joint sur la bague intérieure pour une meilleure résistance à la pénétration de l'eau

KIT JOINTS D'ÉTANCHÉITÉ DE FOURCHE

- Joints Spi Élastomère NBR spécialement développés pour un faible coefficient de frottement
- Géométrie de lèvre de joint à huile spécifique aux joints de fourche
- Compatible avec une large gamme d'huiles de rechange

KIT DE MAINTENANCE DE COLONNE DE DIRECTION

Kit complet pour colonne de direction avec roulements coniques et joints de qualité origine, spécifiques à chaque véhicule

Joints cache poussière en caoutchouc nitrile NBR

Roulement à rouleaux coniques à grande capacité de charge

CARACTÉRISTIQUES TECHNIQUES DES PRODUITS ▸

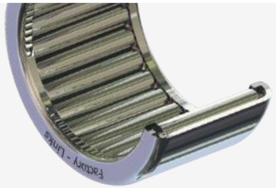

Roulement à aiguilles jointives sans fond pour assurer une capacité de charge maximum

Butées à aiguilles avec cages à aiguilles axiales conformes aux spécifications du constructeur

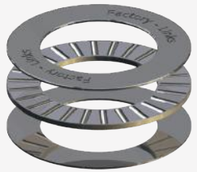

Joint à double lèvres en Élastomère Nitrile Butadiene Rubber, avec une tenue en température de −40 to 108 °C spécialement adapté au nettoyage haute pression à l'eau chaude

DEDICATED DESIGN

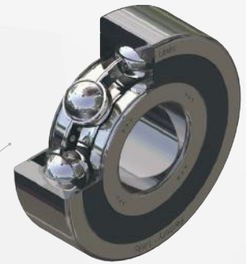

Rotules d'amortisseur autolubrifiantes avec revêtements de glissements spéciaux composés de matériaux modernes (PTFE renforcé de fibre de kevlar) à très faible frottement qui ne nécessitent aucun entretien
Produit parfaitement adapté aux véhicules tout terrain, remplace et surclasse les rotules acier/acier utilisées

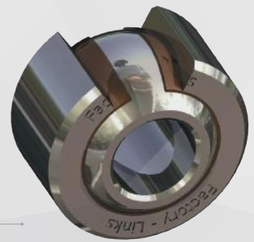

Roulements rigides à billes conformes au standard ABEC 3 avec des cache poussières à double lèvres afin de prévenir la contamination par l'eau et la boue

SPÉCIFICATIONS
DE DESIGN ET FABRICATION

- 68% des pièces sont fabriqués sur mesure
- Tolérances de fabrication dédiées à chaque véhicule
- Matériaux spécifiques pour chaque application
- Plus de 400 dessins CAO
- Plus de 20 fournisseurs utilisant les dernières technologies de tournage, fraisage et rectification
- Toutes les pièces sont certifiées ISO 9001

EXEMPLE DE DESIGN DE PIÈCE : JOINTS CACHE POUSSIÈRE KAWASAKI KLX300

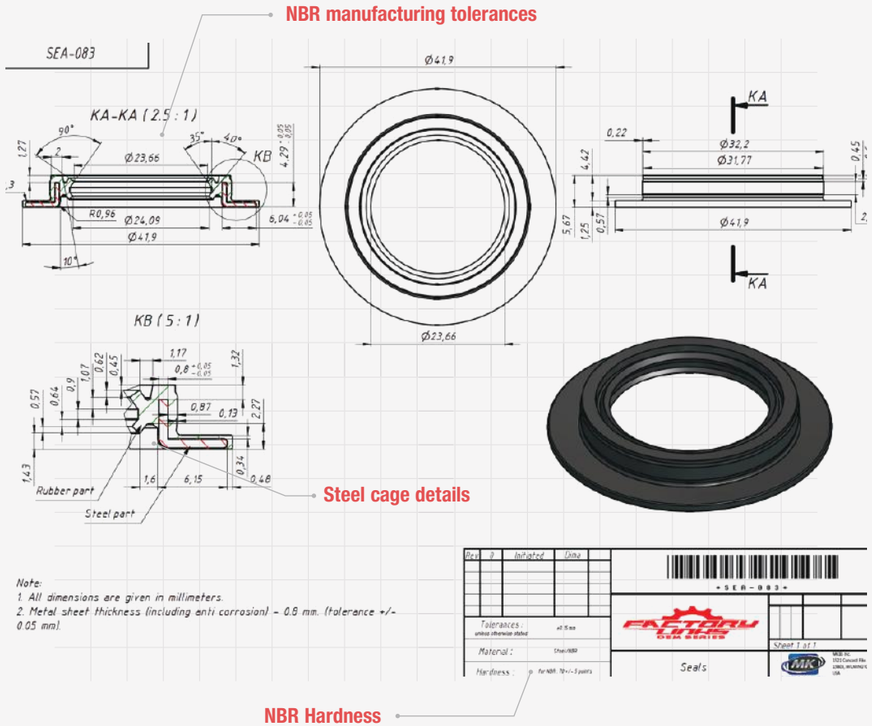

EXEMPLE DE DESIGN DE PIÈCE : ROTULE KTM PDS

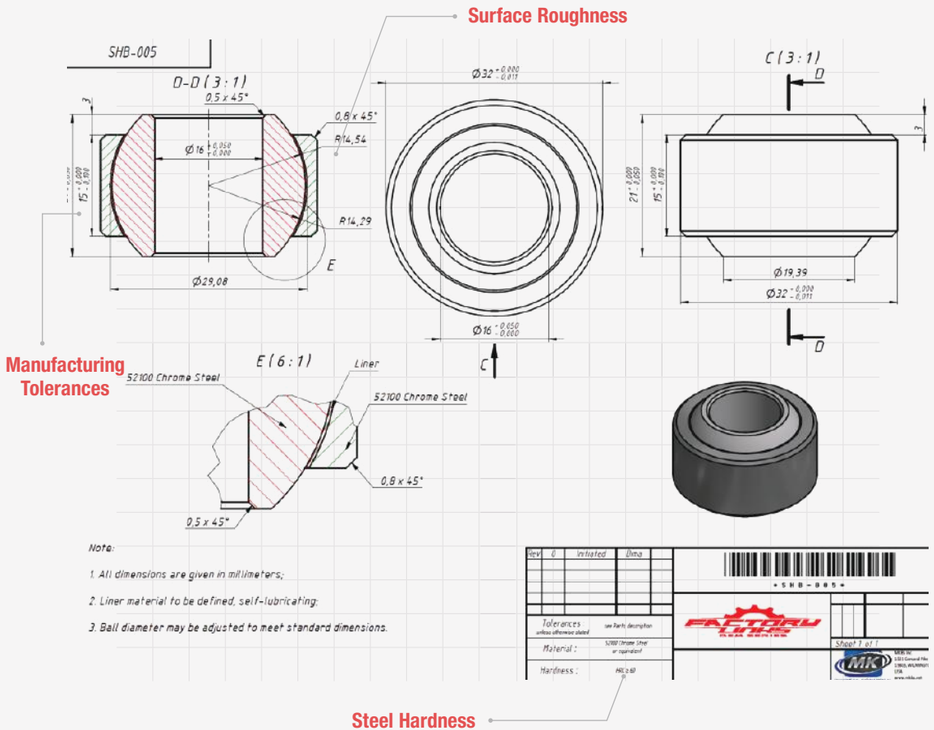

THE MOST POWERFUL APPLICATION

www.factory-links.com

CHERCHEZ VOTRE KIT DE MAINTENANCE SUR NOTRE APPLICATION EN LIGNE, COMPATIBLE TABLETTES ET SMARTPHONE

CONTRÔLE QUALITÉ RIGOUREUX

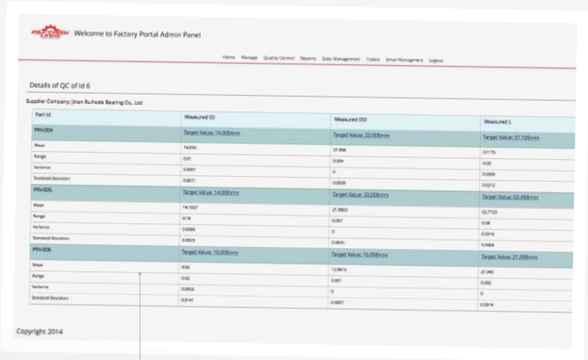

Application contrôle qualité spécialement développée pour la gestion de production

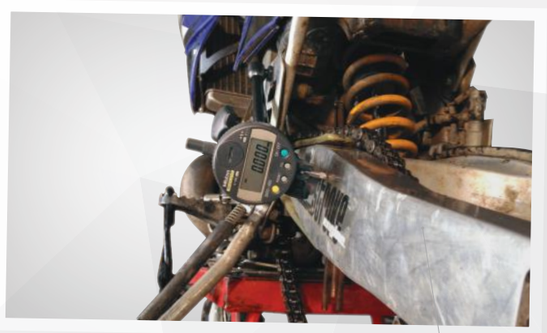

Vérification de la tenue des jeux latéraux et verticaux sur le bras oscillant par rapport aux spécifications des constructeurs

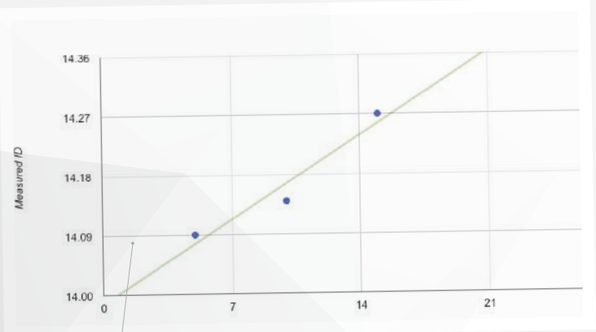

Les rapports des tests qualités sont disponibles pour nos clients dans leur espace personnel

PACKAGING ET MERCHANDISING

- Sturdy PVC box
- Factory-Links polo shirt
- Factory-Links Cap
- Factory-Links 8GB USB flash drive

North America Contact
Concord Pike 303
Wilmington, DE 19803
tel. +1 571 269 5386

Europe Contact
tel. +33 75 048 0836
info@factory-links.com
www.factory-links.com